型号 TYPE	排量 Displacement (ml/r)	压力Pressure (MPa)		扭矩Torque(N.m)		转速范围 Speed range (r/min)	最大输出功率 Max cont Power (Kw)	重量 Weight (Kg)
		尖峰压力 Peak pressure	连续压力 Cont pressure	额定扭矩 (N.m) Rate torque	单位理论扭矩 (N.m/MPa) Theoric torque			
JMDG3–200	199	22	16	466	29	30–350	25	36
JMDG3–250	254	22	16	595	37	30–350	32	36
JMDG3–300	289	18	14	592	42	30–350	32	36
JMDG3–350	351	16	14	720	51	30–350	32	36
JMDG3–400	397	16	14	814	58	30–350	32	36
JMDG3–450	462	16	14	948	58	30–350	42	36

● JMDG3–200~400 性能曲线图 PERFORMANCE DIAGRAMS

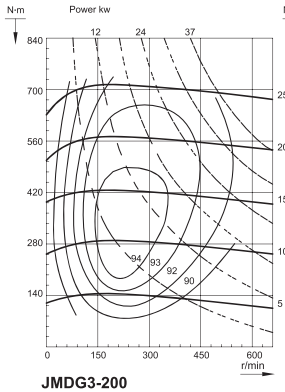

JMDG3-200

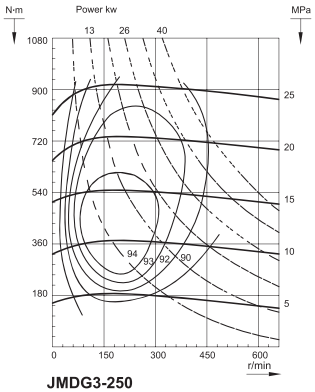

JMDG3-250

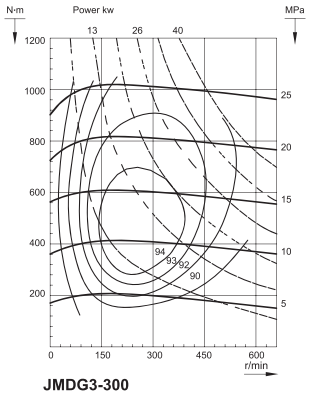

JMDG3-300

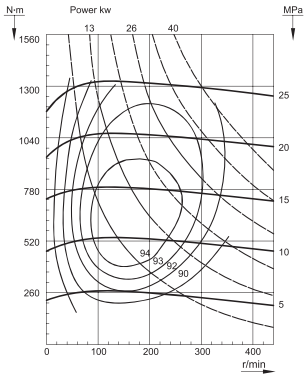

JMDG3-350

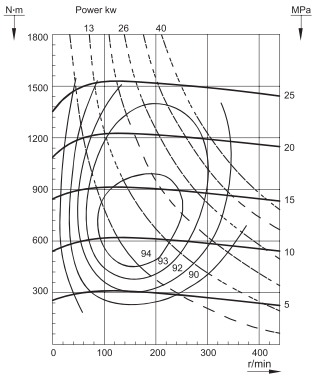

JMDG3-400

● JMDG6 外型安装图 Installation

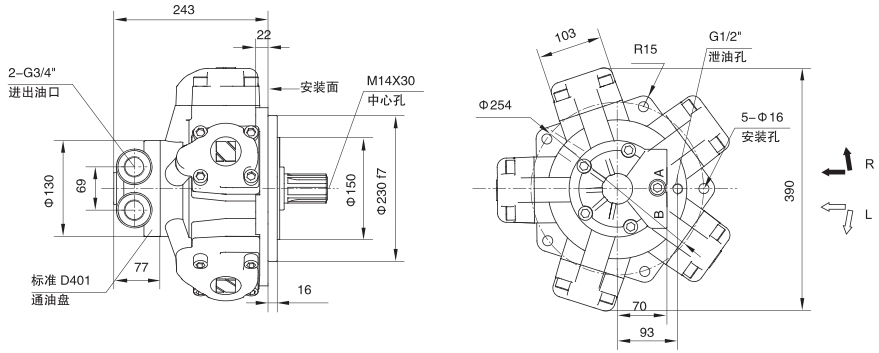

标准外花键 JMDG6-**A　　标准平键 JMDG6-**B　　标准内花键 JMDG6-**I

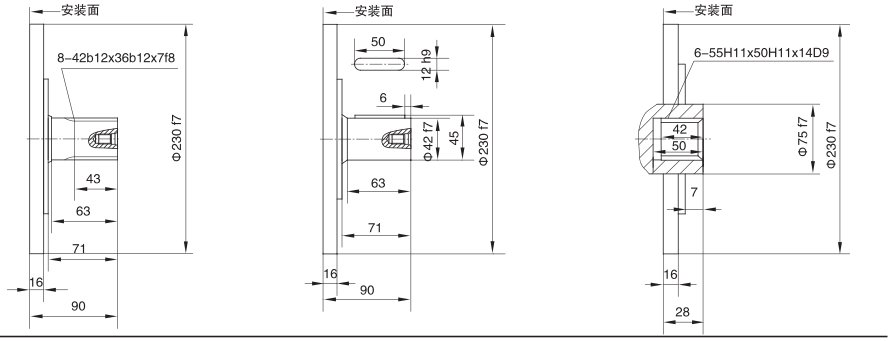

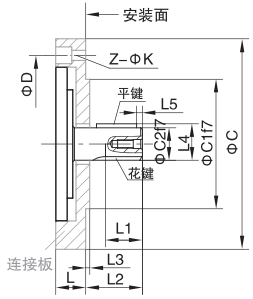

型号 \ 外型安装	法兰连接板	接板直径	止口	轴径	接板厚	花键有效长度	安装面与轴端距离	止口高	轴径与平键总高	轴端与平键距离	安装孔分度圆	安装孔	键参数
		C	C1	C2	L	L1	L2	L3	L4	L5	D	Z–ϕK	
JMDG6-**T20	–	–	230	42	–	43	86	16	–	–	254	5–ϕ16	8–42b12x36b12x7f8
JMDG6-**SL2	S21–1连接板	284	150	40	37	48	72	5	–	–	195	5–ϕ13	8–40b11x36b11x7f8
JMDG6-**S21	S21连接板	–	150	40	–	48	72	5.3	–	–	250	5–ϕ16	8–40d11x36d11x7f8
JMDG6-**S38	S38连接板	350	265	50	30	–	86	10	53.5	6	310	5–ϕ20	16x70
JMDG6-**B1	B1连接板	284	125	40	37	–	70	5	43	6	160	4–ϕ17	12x50
JMDG6-**B2	B2连接板	284	160	50	37	–	103	5	53.5	4	200	4–ϕ17	14x50